Guía Cuadro tipo PUSH - Modelo 211

Instalación

Instalación para espesores de tablero , máximo de 16mm

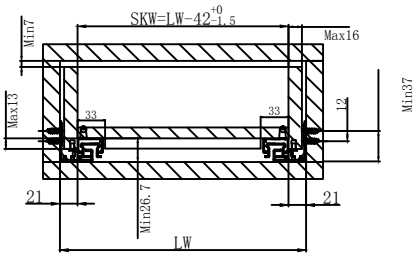

● Capacidad de carga, 25KG

LW= Anchura interior del módulo

SKW= Anchura del cajón

Dimensiones de cajón

SKL Longitud del cajón
LT Longitud interior del cajón (min.)

Montaje estándard

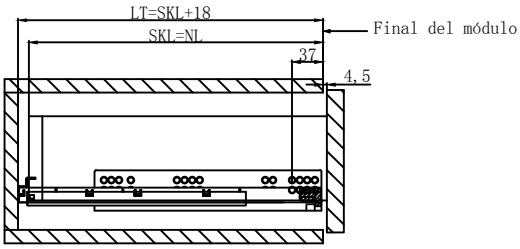

Montaje integrado

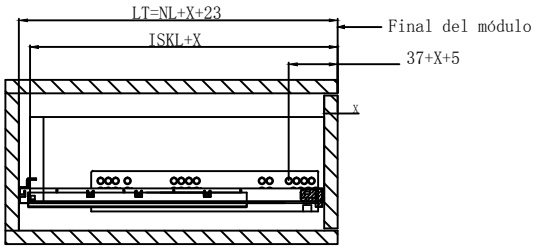

NL= Longitud Nominal de la guía

LT= Profundidad interior del Cajón

SKL= Longitud del cajón

ISKL= Longitud del cajón

X= Espesor del frontal

Dimensiones de la base del cajón

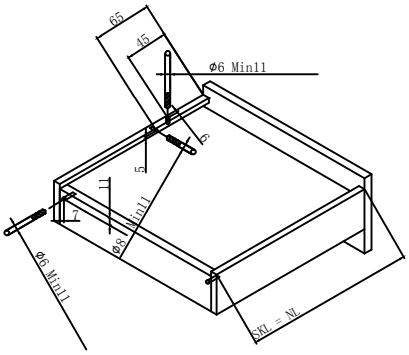

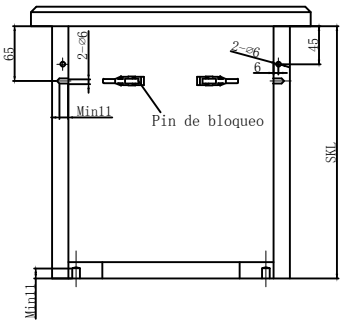
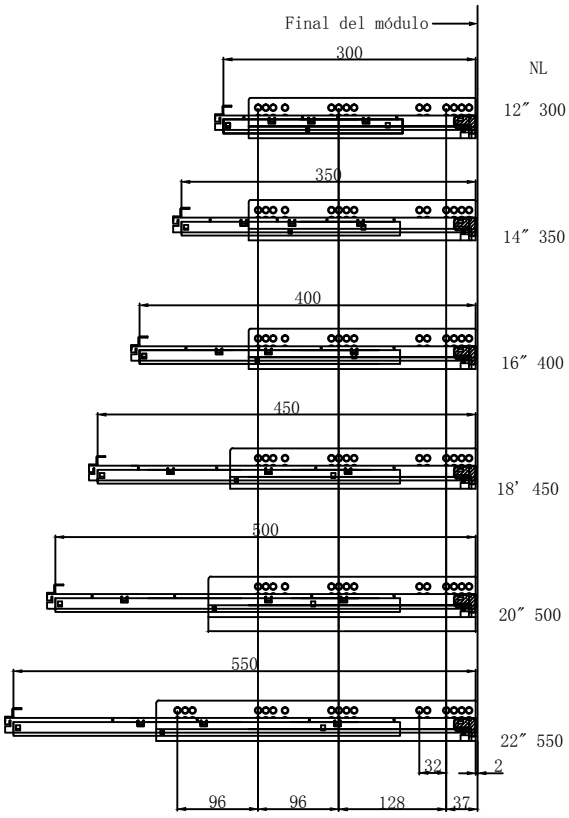
Dimensiones de instalación